4. Sınıf Fen Bilimleri · Maddenin Özellikleri · 20 Soruluk Test

Sınav Tarihi: ____ / ____ / _____

Adı Soyadı: _____

Sınıf: _____

1. Katı bir maddenin ısı alarak sıvı hâle geçmesine ne ad verilir?

A) donma **B)** buharlaşma
C) erime **D)** yoğuşma

2. Gaz maddelerin temel ayırt edici özelliklerinden biri nedir?

A) Belirli bir şekilleri yoktur, bulundukları ortamın tamamına yayılırlar
B) Yoğunlukları katılara göre daha yüksektir ve akışkanlıkları azdır
C) Belirli bir yüzeye ihtiyaç duymaları ve asla sıkıştırılamaması
D) Sadece duman ve buhar gibi görülebilen formlarda bulunmaları

3. Belirli bir şekli ve belirli bir hacmi olmayan, bulunduğu kabı tamamen dolduran maddeler hangi hâldedir?

A) katı **B)** sıvı **C)** gaz **D)** toz

4. Bir kurşun kalemin kütlesini ifade etmek için en uygun birim hangisidir?

A) Kilogram **B)** Litre
C) Mililitre **D)** Gram

5. Tuzlu sudaki tuzu elde etmek için hangi yöntem kullanılır?

A) Buharlaştırma
B) Eleme
C) Mıknatısla ayırma
D) Yüzdürme

6. Şekli düzgün olmayan bir taşın hacmini ölçmek için aşağıdakilerden hangisi kullanılır?

A) Eşit kollu terazi **B)** Baskül
C) Dereceli silindir **D)** Termometre

7. Kerem, 200 mL suyu önce uzun ve ince bir şişeye, sonra geniş ve alçak bir kâseye döküyor. Suyun her kapta farklı bir şekil aldığını, ancak miktarının değişmediğini görüyor.
Bu gözlem sıvılarla ilgili aşağıdakilerden hangisini gösterir?

A) Sıvıların belirli bir şekli vardır.
B) Sıvılar bulundukları kabın şeklini alır ama belirli bir hacimleri vardır.
C) Sıvıların belirli bir hacmi yoktur.
D) Sıvılar bulundukları kabı tamamen doldurur.

8. Ağzına kadar su dolu bir bardağa bir bilye bırakıldığında bardaktan bir miktar su taşıyor.
Bu gözleme göre bilye ile ilgili hangi çıkarım yapılabilir?

A) Bilye camdan yapılmıştır.
B) Bilyenin bir hacmi vardır.
C) Bilye suyu emmiştir.
D) Bilyenin kütlesi yoktur.

9. Boş kabın kütlesine ...(I)..., kap ile içindeki maddenin toplam kütlesine ise ...(II)... denir.
Cümledeki boşluklara sırasıyla hangileri gelmelidir?

A) I: net kütle, II: dara
B) I: dara, II: brüt kütle
C) I: brüt kütle, II: net kütle
D) I: dara, II: net kütle

10. Bir maddeye ait özellikler aşağıda verilmiştir.
• Suda batar.
• Suyu emmez.
• Mıknatısla çekilmez.
Bu özellikler hangi maddeye ait olabilir?

A) Odun **B)** Cam bardak
C) İğne **D)** Kâğıt

SORUMASYON

11. Hangi grupta verilen maddelerin hepsi katıdır?

A) Deniz, ayran, nehir
B) Oksijen, doğal gaz, su buharı
C) Odun, buz, masa
D) Kitap, limonata, egzoz gazı

12. Dört arkadaş; nohut, tuz, süt ve demir çivi bulunan kavanozlardan birer tane seçiyor ve ipucu veriyor:
Ali: "Benimkini suyla karıştırırsanız suda dağılıp görünmez olur; suyu buharlaştırarak geri alabilirsiniz."
Ece: "Benimki mıknatıs tarafından çekilir."
Can: "Benimki sıvı hâldedir."
Defne ise kalan kavanozu almıştır.
Buna göre Defne hangi kavanozu seçmiştir?

A) tuz
B) nohut
C) süt
D) demir çivi

13. Can, güneşli bir günde balkonda bir kapta buz unutuyor. Bir süre sonra buzun suya dönüştüğünü, daha sonra ise kaptaki suyun tamamen kaybolduğunu görüyor.
Buna göre Can'ın gözlemiyle ilgili aşağıdakilerden hangisi söylenebilir?

A) Buz ısı vererek erimiştir.
B) Buz önce erimiş, sonra oluşan su buharlaşmıştır.
C) Su donarak kaybolmuştur.
D) Madde ısı vererek gaz hâline geçmiştir.

14. Hangisi katı maddelerin özelliği değildir?

A) Dışarıdan bir etki ile şekilleri değiştirilebilir.
B) Sıkıştırılabilirler.
C) Belli bir şekilleri ve hacimleri vardır.
D) Küçük taneli katılar akışkandır.

15. Maddelere ait bazı özellikler verilmiştir.
I. Hacim
II. Mıknatısla çekilme
III. Kütle
IV. Suda batması
Bu özelliklerden hangileri maddenin ortak özelliğidir?

A) I-III
B) I-II ve III
C) II-IV
D) II-III ve IV

16. Hacim ile ilgili verilen bilgilerden hangisi yanlıştır ?

A) Hacim dereceli kaplarla ölçülür.
B) Hacim maddenin kapladığı yerdir.
C) Katıların hacmi ölçülemez.
D) Hacim ölçme birimi litre ve mililitredir.

17. Kumaş, kâğıt ve alüminyum gibi maddelerin mıknatıs tarafından çekilmeme sebebi, bu maddelerin sahip olduğu ayırt edici özellik nedir?

A) Yapılarında demir, nikel veya kobalt gibi ferromanyetik elementler bulundurmaması
B) Bu maddelerin elektriksel yalıtım özelliklerinin çok yüksek olması
C) Yoğunluklarının sudan veya diğer elementlerden çok daha düşük bir seviyede bulunması
D) Atom yapıları gereği ışığı güçlü bir şekilde yansıtma yeteneğine sahip olmaları

18.

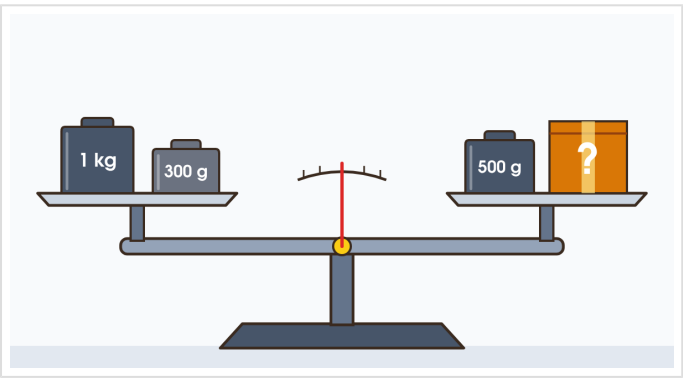

Şekildeki eşit kollu terazi dengededir.
Terazi dengede olduğuna göre kutunun kütlesi kaç gramdır?

A) 500 **B)** 1300 **C)** 1800 **D)** 800

Sorumasyon v1.0.0-20261101-214746

19. Eşit kollu bir terazinin sol kefesine 2 kg patates ve 500 g soğan konuyor.
Terazinin dengede kalması için sağ kefeye hangi kütleler konmalıdır?

A) 2 kg + 250 g + 200 g
B) 1 kg + 750 g + 500 g
C) 1 kg + 1 kg + 500 g
D) 2 kg + 5 g

20. Düzgün bir şekle sahip olmayan katı maddelerin hacimlerinin dereceli kap ile ölçülme aşamaları
karışık olarak verilmiştir.
I. İki değer arasındaki fark katı maddenin hacmini verir.
II. Dereceli kaptaki sıvının yükseldiği değer belirlenip not edilir.
III. Daha sonra sıvının içine hacmi ölçülecek katı madde bırakılır.
IV. Dereceli kabın içine sıvı dökülür. Sıvının hacmi not edilir.
Ölçme aşamaları hangi seçenekte doğru şekilde sıralanmıştır?

A) IV-III-II-I
B) IV-III-I-II
C) III-IV-II-I
D) II-IV-III-I

SORUMASYON

Cevap Anahtarı

1. C	**2.** A	**3.** C	**4.** D	**5.** A
6. C	**7.** B	**8.** B	**9.** B	**10.** B
11. C	**12.** B	**13.** B	**14.** B	**15.** A
16. C	**17.** A	**18.** D	**19.** C	**20.** A

SORUMASYON