4. Sınıf Matematik · Çevre Ölçme - Alan Ölçme · 10 Soruluk Test

Sınav Tarihi: ____ / ____ / _____

Adı Soyadı: _____

Sınıf: _____

1. Çevresi 156 cm olan bir karenin bir kenarı kaç santimetredir?

A) 78 **B)** 52 **C)** 624 **D)** 39

2.

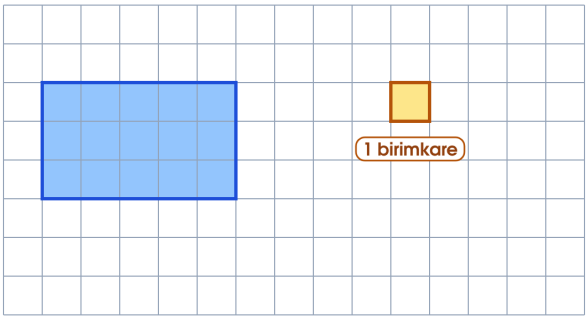

Buna göre boyalı alan kaç birimkaredir?

A) 8 **B)** 15 **C)** 16 **D)** 30

3. Kenarları 27 cm ve 14 cm olan bir dikdörtgenin çevresi kaç santimetredir?

A) 41 **B)** 68 **C)** 82 **D)** 96

4. Kenarları 4 birim ve 11 birim olan bir dikdörtgen ile bir kenarı 6 birim olan bir kare veriliyor.
Buna göre dikdörtgenin alanı karenin alanından kaç birimkare fazladır?

A) 8 **B)** 5 **C)** 10 **D)** 44

5. 4 eş kare, 2 sıra ve her sırada 2 kare olacak şekilde birleştirilerek büyük bir kare oluşturulmuştur.
Karelerden birinin çevresi 36 cm olduğuna göre büyük karenin çevresi kaç santimetredir?

A) 144 **B)** 36 **C)** 72 **D)** 54

6. Aşağıdaki şekillerden hangisinin alanı en büyüktür?

A) Bir kenarı 5 birim olan kare
B) Kenarları 4 ve 7 birim olan dikdörtgen
C) Kenarları 3 ve 9 birim olan dikdörtgen
D) Kenarları 2 ve 13 birim olan dikdörtgen

7.

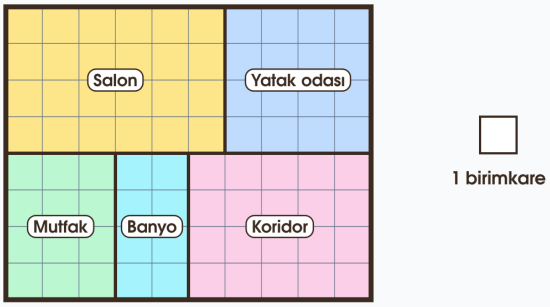

Dikdörtgen şeklindeki bir evin birimkareli kat planı aşağıda verilmiştir.
Buna göre koridorun alanı kaç birimkaredir?

A) 60 **B)** 20 **C)** 80 **D)** 28

8. I. Kenarları 5 cm, 6 cm ve 7 cm olan üçgen
II. Bir kenarı 4 cm olan kare
III. Kenarları 5 cm ve 4 cm olan dikdörtgen
IV. Bir kenarı 7 cm olan eşkenar üçgen
Buna göre hangi iki şeklin çevresi birbirine eşittir?

A) I ve IV **B)** II ve III
C) II ve IV **D)** I ve III

9. Çıtalarla birbirine değmeyen 4 eş kare yapılmıştır. Karelerin her birinin bir kenar uzunluğu 16 cm'dir.
Buna göre kareleri oluşturmak için ne kadar çıta kullanılmıştır?

A) 2 m 6 cm **B)** 64 cm
C) 2 m 56 cm **D)** 1 m 92 cm

Sorumasyon v1.0.0-20261101-214746

10.

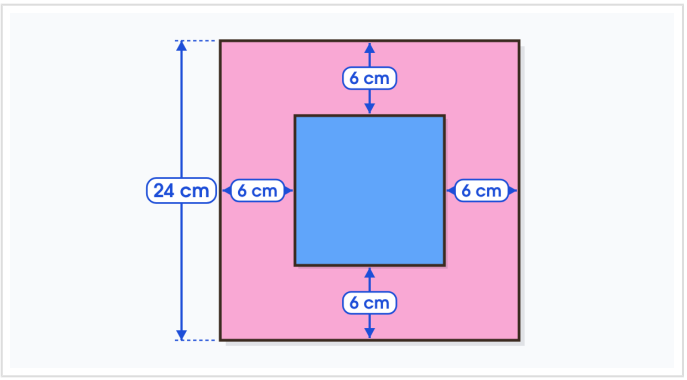

Kare şeklindeki pembe kartonun tam ortasına kare şeklinde mavi bir karton şekildeki gibi yapıştırılıyor.

Buna göre mavi kartonun çevre uzunluğu kaç santimetredir?

A) 72 **B)** 96 **C)** 24 **D)** 48

SORUMASYON

Cevap Anahtarı

1. D	**2.** B	**3.** C	**4.** A	**5.** C
6. B	**7.** B	**8.** D	**9.** C	**10.** D

SORUMASYON